Термометры биметаллические коррозионностойкие

Универсальное присоединение (поворотно-откидной корпус) с резьбой на штоке

Тип БТ, серия 220

Биметаллический термометр, устойчивый к воздействию агрессивных измеряемых сред

Диаметр корпуса, мм
80, 100

Класс точности
1,5

Диапазон показаний температур, °C

–30...+50	0...+60
0...+100	0...+120
0...+160	0...+250
0...+300	0...+350
0...+450	

Диапазон рабочих температур, °C
Окружающая среда:
–40...+60 (длина погружной части 64 мм)
–60...+60 (длина погружной части 100 мм и более)

Длина погружной части, мм
64, 100, 150, 200, 250, 300* (под заказ возможно изготовление погружной части длиной до 1600 мм)
* — кроме Ø80

Чувствительный элемент
Биметаллическая спираль

Шток
Нержавеющая сталь 08Х18Н10

Корпус
IP54 (IP65 — под заказ), нержавеющая сталь 08Х18Н10, угол поворота до 90°

Кольцо
Нержавеющая сталь 08Х18Н10, байонетное

Циферблат
Алюминий, шкала черная на белом фоне

Стекло
Минеральное

Присоединение
Осевое присоединение поворотного механизма

Резьба присоединения (на штоке)
G½ (под заказ другие резьбы)

Комплектность
Без гильзы (возможна комплектация термометра гильзой из нержавеющей стали 08Х18Н10 — см. стр. 54)

Рабочее давление, МПа
на штоке: 10
на гильзе: 25

Регулировка
На корпусе с тыльной стороны

Техническая документация
ТУ 4211-001-4719015564-2008

Пример обозначения: БТ — 54. 220 (0–120 °C) G½. 100. 1,5

БТ –	5	4	2	2	0	(0–120 °C)	G½	100	1,5
Тип биметаллический термометр — БТ	**Диаметр корпуса, мм** 80 — 4 100 — 5	**Присоединение** универсальное, с откидным корпусом — 4	**Материал штока** нержавеющая сталь — 2	**Материал корпуса и кольца** нержавеющая сталь — 2	**Материал гильзы** без гильзы — 0	**Диапазон показаний, температур, °C** 0...60 / 100 / 120 / 160 / 250 / 300 / 350 / 450 –30...+50	**Резьба присоединения** G½	**Длина погружной части, мм** 64 / 100 / 150 / 200 / 250 / 300	**Класс точности** 1,5

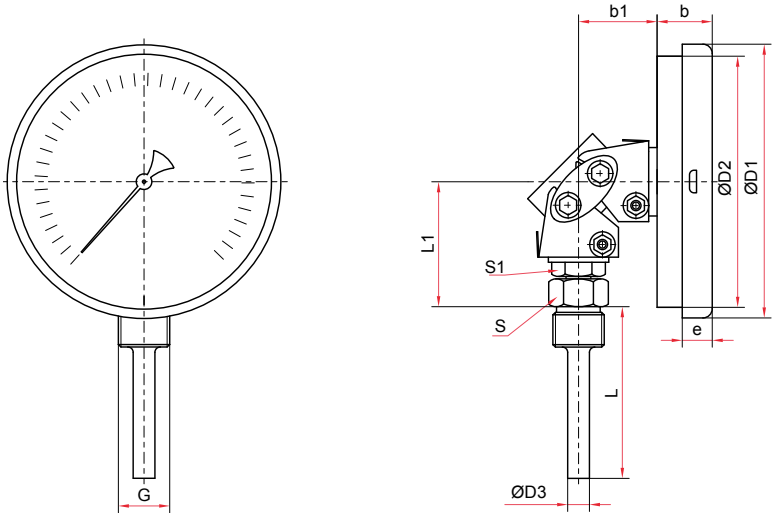

Универсальное присоединение (Ø80, 100 мм)

Основные размеры (мм), вес (кг)

Ø	D1	D2	D3	b	b1	e	L	L1	S	S1	G	Вес
80	84	75	10	18	36	10	64 / 100 / 150 / 200 / 250	52	22	17	G½	0,35
100	107	99	10	19	36	10	64 / 100 / 150 / 200 / 250 / 300*	52	22	17		0,38

* — под заказ возможно изготовление погружной части длиной до 1600 мм (с шагом 50 мм)

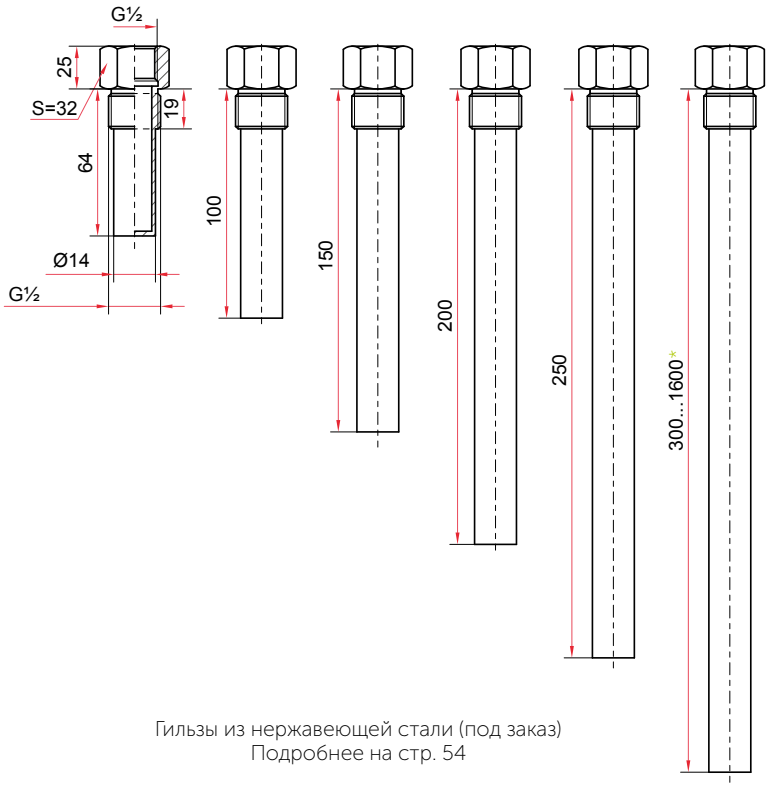

Гильзы из нержавеющей стали (под заказ)
Подробнее на стр. 54